SFRA-T

Difusores Tipo Louver

Submittal

Características:

- Difusor tipo louver o diamante
- Cuello rectangular
- Para inyección o retorno
- Núcleo desmontable
- Patrón de aire de 1, 2, 3 ó 4 vías

Materiales y Acabados:

- Marco y núcleo fabricados en aluminio extruido
- Colores de línea: blanco, blanco tablaroca o negro mate
- Colores especiales disponibles

Plano de Dimensiones:

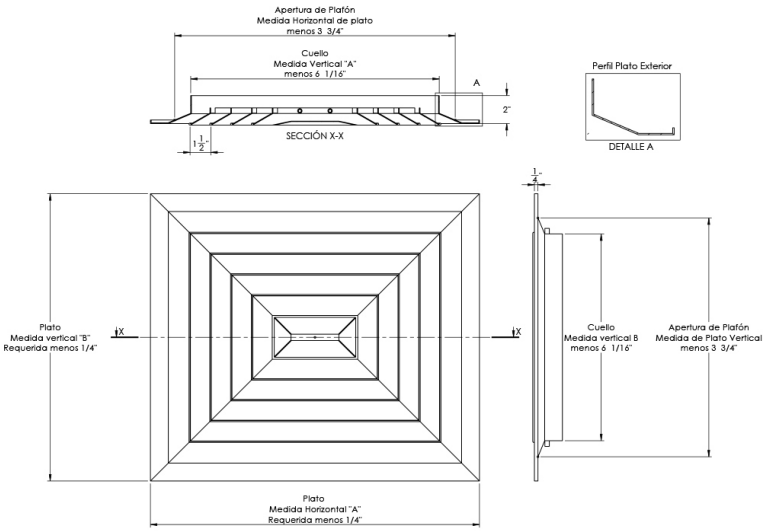

Tipo	Medida Requerida (Plato)			
	A (Horizontal)		**B** (Vertical)	
	Mínima	Máxima	Mínima	Máxima
SFRA-T	12	42	15	24

Patrones para difusores tipo louver SFRA-T

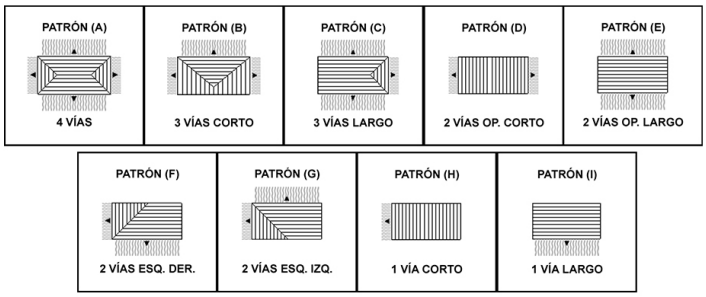

Nombre de la obra:_____
Ubicación:_____
Arquitecto: _____
Ingeniero: _____
Contratista: _____

Presentado por:

Fecha:

Av. División del Norte N°76 Col. Memetla,
Cuajimalpa México. C.P. 05330 D.F.

www.innes.com.mx

Nota: Este submittal está diseñado para demostrar dimensiones generales de dicho producto. Los dibujos de este submittal no son elaborados con la intención de especificar aspectos exactos del producto. Estos dibujos no están a escala. Innes Aire S.A. de C.V. se reserva el derecho de hacer cambios sin previo permiso.

Ninguna parte de este documento podrá ser reproducida o retransmitida de cualquier forma; siendo estas: electrónicas o mecanografeadas; incluyendo fotocopiado, grabado y/o cualquier sistema de alojamiento de información sin previo permiso de INNES AIRE S.A. DE C.V.